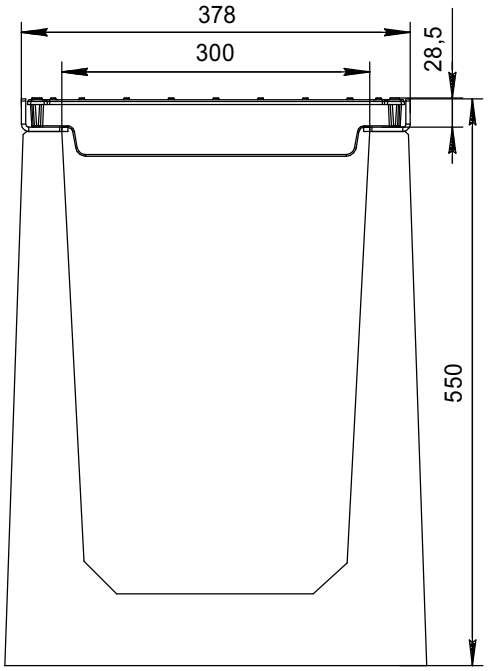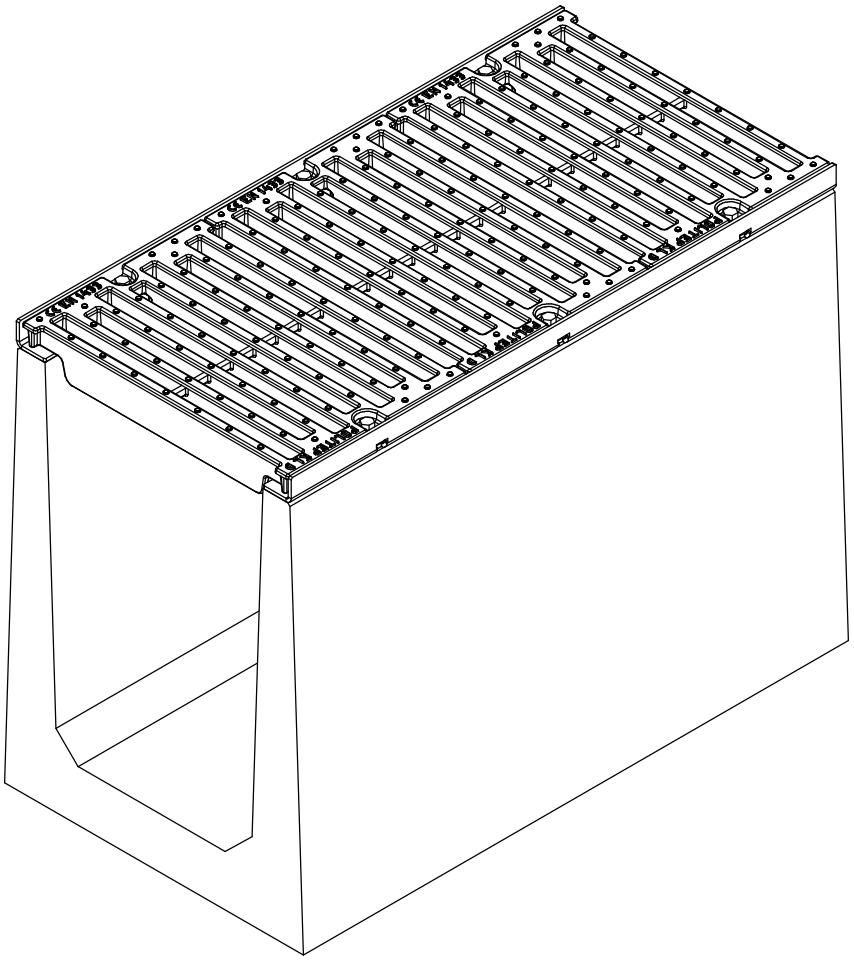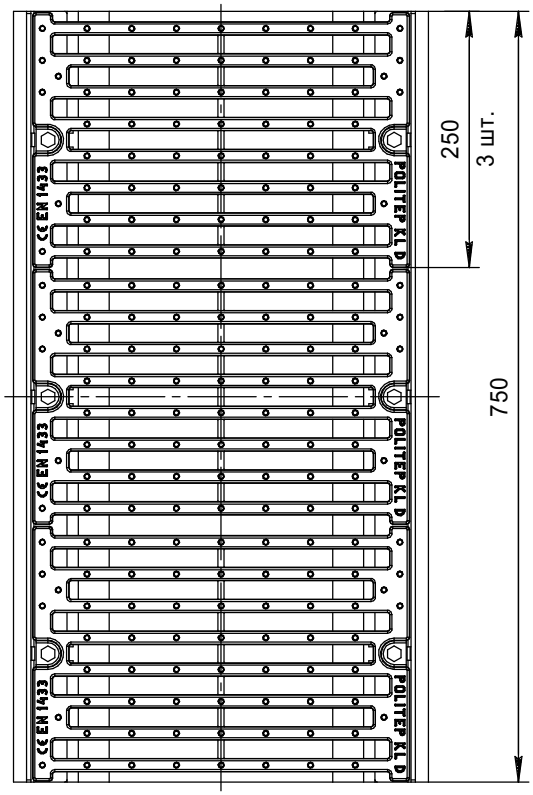Сток бетонный DN300 KL E с чугунными решетками